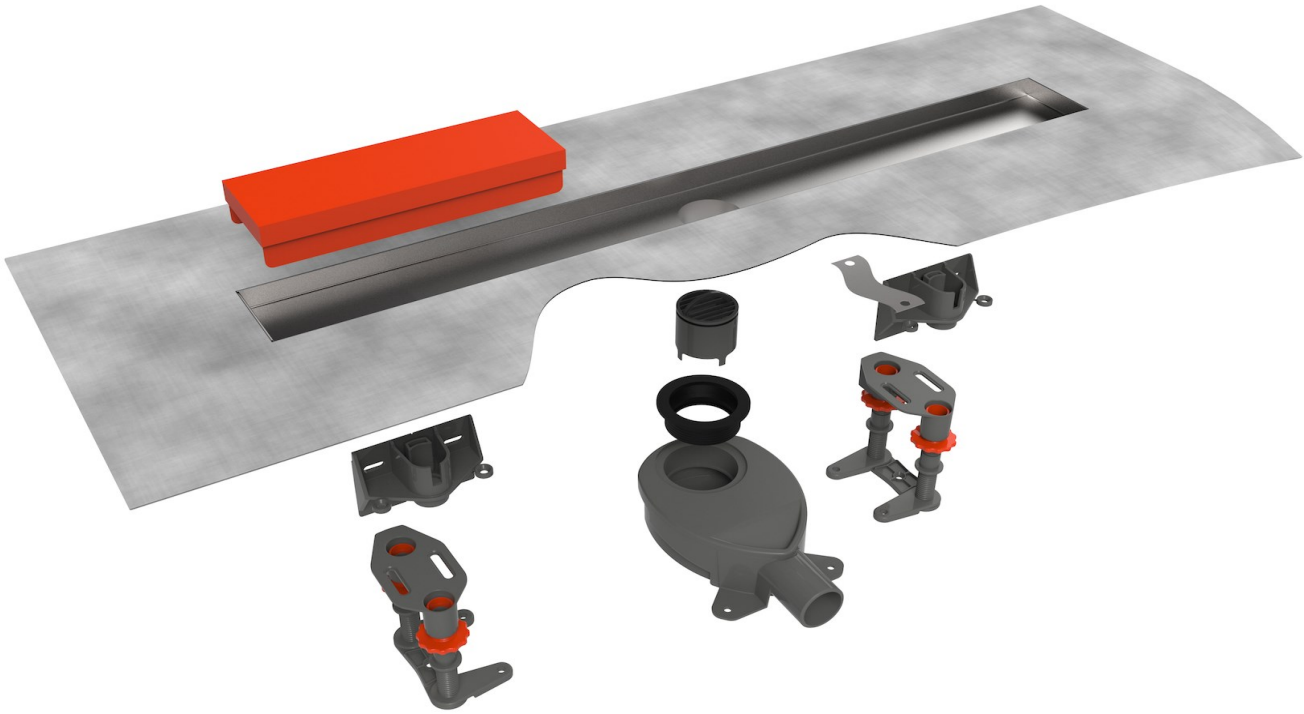

Easy Drain®
by ess

# Modulo | Rohbauset | M2-35

Genießen Sie das Duschbad mit allen Freiheiten. Die Serie Easy Drain Modulo bietet Ihnen schon bei der Planung Ihres Badezimmers alle Freiheiten. Sie entscheiden, wo und wie Sie duschen. Mit den modernen und zeitlosen Designabdeckungen, geben Sie Ihrer Dusche eine persönliche Handschrift.

## VORTEILE

- Abmessung - 500 - 1200 mm
- Water Protection System - 10 Jahre Garantie
- Siphon - Reinigbarer Siphon
- Material - Edelstahl gebürstet


a company of Hansgrohe Group

**Hersteller**

Easy Sanitary Solutions
Warschauer Straße 1 | 48455 Bad Bentheim | Deutschland
T. +49 (0) 59 24 29 91 568 | F. +49 (0) 59 24 29 91 537
info@esspost.com | www.easydrain.de

**Kontakt**

Easy Sanitary Solutions
Warschauer Straße 1 | 48455 Bad Bentheim | Deutschland
T. +49 (0) 59 24 29 91 568 | F. +49 (0) 59 24 29 91 537
verkauf@esspost.com | www.easydrain.de




ESS-PRODUKTE SIND PATENTIERTE UND REGISTRIERTE PRODUKTE VON ESS (Druck- und Satzfehler sowie Irrtümer vorbehalten)

## ALLGEMEIN

| | |
|---|---|
| Serie | Modulo TAF Wall;Modulo Design Z-2;Modulo Design Z-3;Modulo Design Z-4;Modulo Basic;Modulo TAF;Modulo TAF Low;Modulo TAF High;Modulo Stone |
| Name | Modulo \| Rohbauset \| M2-35 |
| Modell | |
| Abmessung (mm) | 500, 600, 700, 800, 900, 1000, 1100, 1200 |
| Produkttyp | Single |
| Anwendung | Neubau, Sanierung |
| Zertifizierung | N.A. |

## INSTALLATION

| | |
|---|---|
| Typ Boden | N.A. |
| Bodenbeläge | N.A. |
| Stellfüße | Inbegriffen |
| Montagemöglichkeit | Wand, Fussboden |
| Anschluss | Anschluss waagerecht |
| Anschlussmaß (mm) | 40 |
| Mindest Bauhöhe (mm) (Rohbauset) | N.A. |
| Min. Bauhöhe (incl. Rost) | 77 |

## ENTWÄSSERUNG

| | |
|---|---|
| Maximale Ablaufleistung am Eingang (l/min) | 28 |
| Maximale Ablaufleistung an der Wand (l/min) | 33 |
| Maximale Ablaufleistung (l/min) | 33 |

## ROHBAUSET

| | |
|---|---|
| Vormontiertes dichtvlies | Inbegriffen |
| Siphongehäuse | Reinigbarer Siphon, Dreh- und verstellbares siphongehäuse |
| Sperrwasserhöhe (mm) | 28 |
| Anschluss | Anschluss waagerecht |
| Material Siphon | ABS |

## DESIGN

| | |
|---|---|
| Abdeckung | N.A. |
| Abdeckungsvarianten | N.A. |
| Rostbreite (mm) | N.A. |
| Abdeckung Fliesenstärke (mm) | N.A. |
| Verstellbarer Abdeckung | N.A. |
| Typ Rahmen | N.A. |
| TAF Rahmen Material | N.A. |
| Design rahmen | N.A. |
| Frame-Breite (mm) | N.A. |
| Rollstuhlgeeignet | |
| Verlängerungsset verfügbar | N.A. |



a company of Hansgrohe Group

**Hersteller**

Easy Sanitary Solutions
Warschauer Straße 1 | 48455 Bad Bentheim | Deutschland
T. +49 (0) 59 24 29 91 568 | F. +49 (0) 59 24 29 91 537
info@esspost.com | www.easydrain.de

**Kontakt**

Easy Sanitary Solutions
Warschauer Straße 1 | 48455 Bad Bentheim | Deutschland
T. +49 (0) 59 24 29 91 568 | F. +49 (0) 59 24 29 91 537
verkauf@esspost.com | www.easydrain.de

ESS-PRODUKTE SIND PATENTIERTE UND REGISTRIERTE PRODUKTE VON ESS (Druck- und Satzfehler sowie Irrtümer vorbehalten)

## ARTIKELNUMMER

| | | | |
|---|---|---|---|
| 500 mm | EDM2 500-35 | | |
| 600 mm | EDM2 600-35 | | |
| 700 mm | EDM2 700-35 | | |
| 800 mm | EDM2 800-35 | | |
| 900 mm | EDM2 900-35 | | |
| 1000 mm | EDM2 1000-35 | | |
| 1100 mm | EDM2 1100-35 | | |
| 1200 mm | EDM2 1200-35 | | |

## TECHNISCHE ZEICHNUNGEN

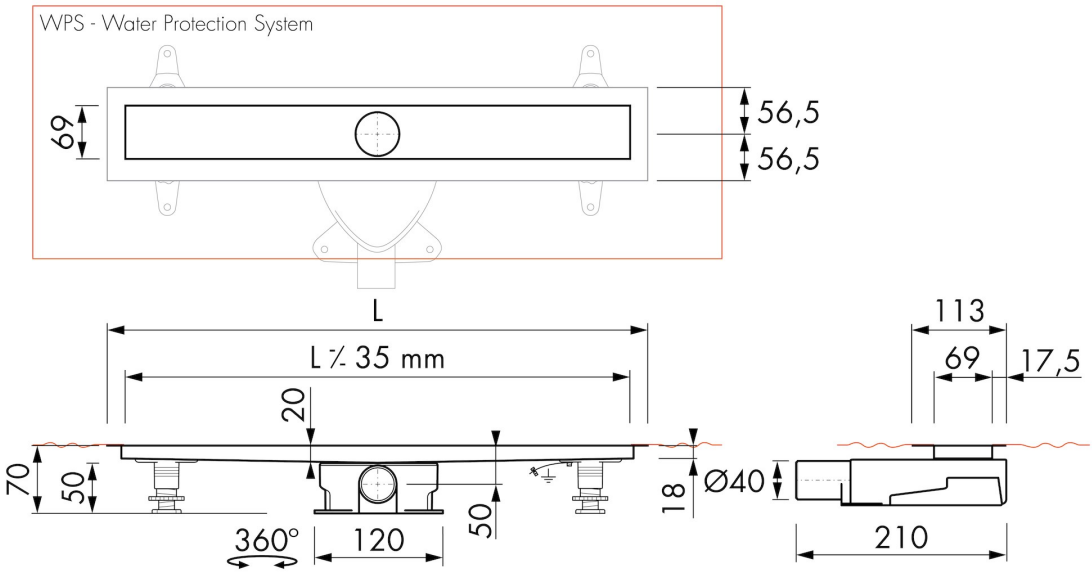




a company of Hansgrohe Group

**Hersteller**

Easy Sanitary Solutions
Warschauer Straße 1 | 48455 Bad Bentheim | Deutschland
T. +49 (0) 59 24 29 91 568 | F. +49 (0) 59 24 29 91 537
info@esspost.com | www.easydrain.de

**Kontakt**

Easy Sanitary Solutions
Warschauer Straße 1 | 48455 Bad Bentheim | Deutschland
T. +49 (0) 59 24 29 91 568 | F. +49 (0) 59 24 29 91 537
verkauf@esspost.com | www.easydrain.de

ESS-PRODUKTE SIND PATENTIERTE UND REGISTRIERTE PRODUKTE VON ESS (Druck- und Satzfehler sowie Irrtümer vorbehalten)