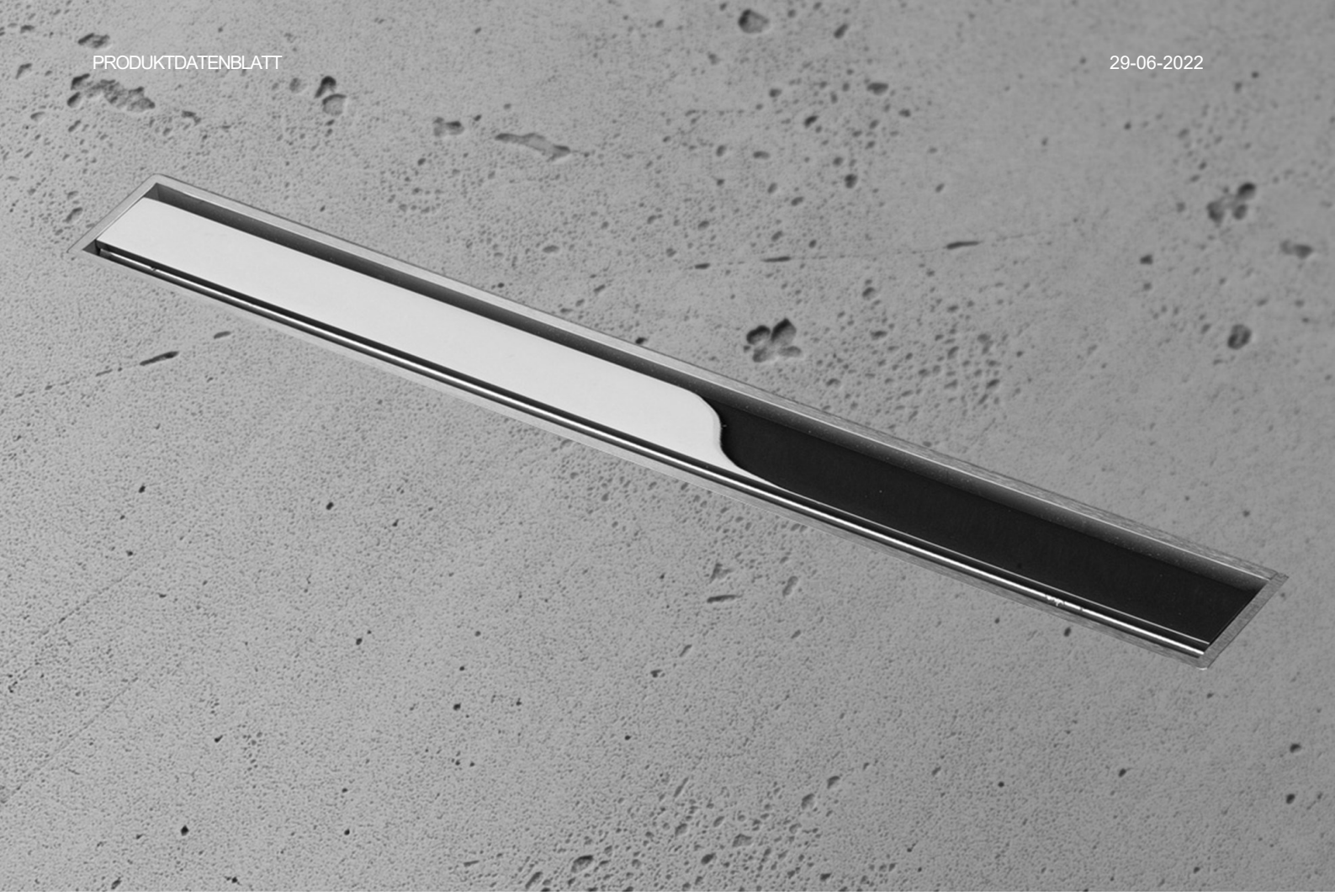

Easy Drain®
by ess

Aqua Jewels Linea xs

Easy Drain Aqua Jewels, der weltweit modernste Duschablauf. Die längliche Linea Design mit der Abdeckung Zero+ in Edelstahl verchromt ist ausgeführt mit einem 4-Seitigen verbreiterten Rahmen. Das werkseitig vormontierte Dichtvlies und die in der Höhe verstellbaren Abdeckungsrahmen sind Garant für die Ableitung des kompletten Duschwassers.

VORTEILE

- Water Protection System - 10 Jahre Garantie
- Siphon - Reinigbarer Siphon
- Anwendung - Neubau und Sanierung

a company of Hansgrohe Group

Hersteller

Easy Sanitary Solutions
Warschauer Straße 1 | 48455 Bad Bentheim | Deutschland
T. +49 (0) 59 24 29 91 568 | F. +49 (0) 59 24 29 91 537
info@esspost.com | www.easydrain.de

Kontakt

Easy Sanitary Solutions
Warschauer Straße 1 | 48455 Bad Bentheim | Deutschland
T. +49 (0) 59 24 29 91 568 | F. +49 (0) 59 24 29 91 537
verkauf@esspost.com | www.easydrain.de

ESS-PRODUKTE SIND PATENTIERTE UND REGISTRIERTE PRODUKTE VON ESS (Druck- und Satzfehler sowie Irrtümer vorbehalten)

ALLGEMEIN

Serie	Aqua Jewels
Name	Aqua Jewels Linea xs
Modell	Bodenablauf lang
Abmessung (mm)	200, 300, 400
Produkttyp	Komplett
Anwendung	Neubau, Sanierung
Zertifizierung	EN1253, ETAG-022, DIN 18534

INSTALLATION

Typ Boden	Beton / Sand Zement, Holzaufbau, Duschplatte
Bodenbeläge	Fliesen / Keramik / Mosaik, Glasmosaik, Großformatige dünne Fliesen
Stellfüße	Ausgeschlossen
Montagemöglichkeit	Fussboden
Anschluss	Anschluss waagerecht (senkrechter optional)
Anschlussmaß (mm)	50
Mindest Bauhöhe (mm) (Rohbauset)	90
Min. Bauhöhe (incl. Rost)	95

ENTWÄSSERUNG

Maximale Ablaufleistung am Eingang (l/min)	N.A.
Maximale Ablaufleistung an der Wand (l/min)	N.A.
Maximale Ablaufleistung (l/min)	42

ROHBAUSET

Vormontiertes dichtvlies	Inbegriffen
Siphongehäuse	Reinigbarer Siphon, Dreh- und verstellbares siphongehäuse
Sperrwasserhöhe (mm)	25-50
Anschluss	Anschluss waagerecht (senkrechter optional)
Material Siphon	Polypropylen (PP)

DESIGN

Abdeckung	Poliert
Abdeckungsvarianten	Zero / Geschlossen
Rostbreite (mm)	N.A.
Abdeckung Fliesenstärke (mm)	N.A.
Verstellbarer Abdeckung	Nein
Typ Rahmen	TAF (Tile Adjustable Frame)
TAF Rahmen Material	Edelstahl (304)
Design rahmen	Edelstahl gebürstet
Frame-Breite (mm)	36
Rollstuhlgeeignet	Ja
Verlängerungsset verfügbar	Nein

a company of Hansgrohe Group

Hersteller

Easy Sanitary Solutions
Warschauer Straße 1 | 48455 Bad Bentheim | Deutschland
T. +49 (0) 59 24 29 91 568 | F. +49 (0) 59 24 29 91 537
info@esspost.com | www.easydrain.de

Kontakt

Easy Sanitary Solutions
Warschauer Straße 1 | 48455 Bad Bentheim | Deutschland
T. +49 (0) 59 24 29 91 568 | F. +49 (0) 59 24 29 91 537
verkauf@esspost.com | www.easydrain.de

ESS-PRODUKTE SIND PATENTIERTE UND REGISTRIERTE PRODUKTE VON ESS (Druck- und Satzfehler sowie Irrtümer vorbehalten)

ARTIKELNUMMER

200 mm	AJXS-20-ZP		
300 mm	AJXS-30-ZP		
400 mm	AJXS-40-ZP		

TECHNISCHE ZEICHNUNGEN

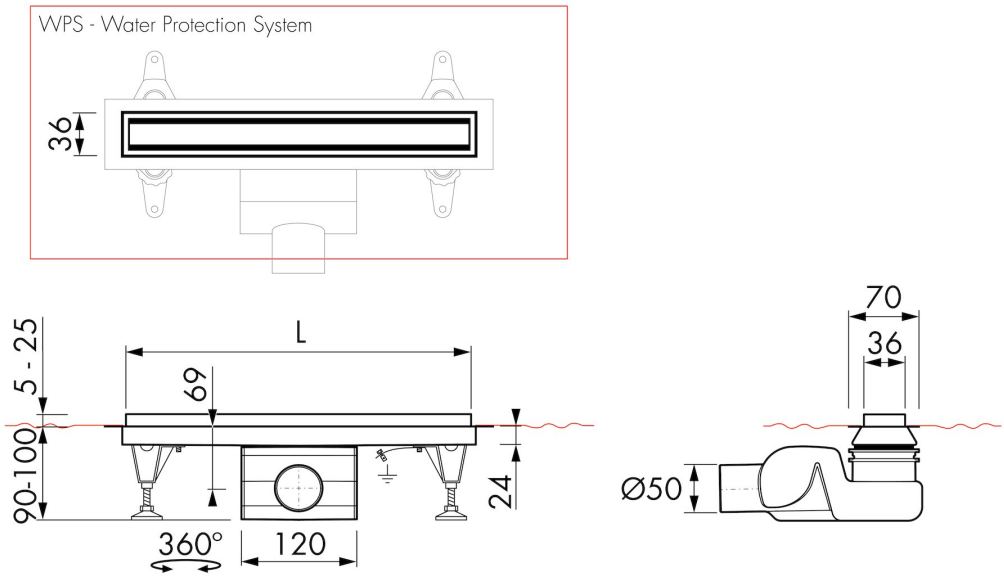

Hersteller
Easy Sanitary Solutions
Warschauer Straße 1 | 48455 Bad Bentheim | Deutschland
T. +49 (0) 59 24 29 91 568 | F. +49 (0) 59 24 29 91 537
info@esspost.com | www.easydrain.de

Kontakt
Easy Sanitary Solutions
Warschauer Straße 1 | 48455 Bad Bentheim | Deutschland
T. +49 (0) 59 24 29 91 568 | F. +49 (0) 59 24 29 91 537
verkauf@esspost.com | www.easydrain.de

ESS-PRODUKTE SIND PATENTIERTE UND REGISTRIERTE PRODUKTE VON ESS (Druck- und Satzfehler sowie Irrtümer vorbehalten)