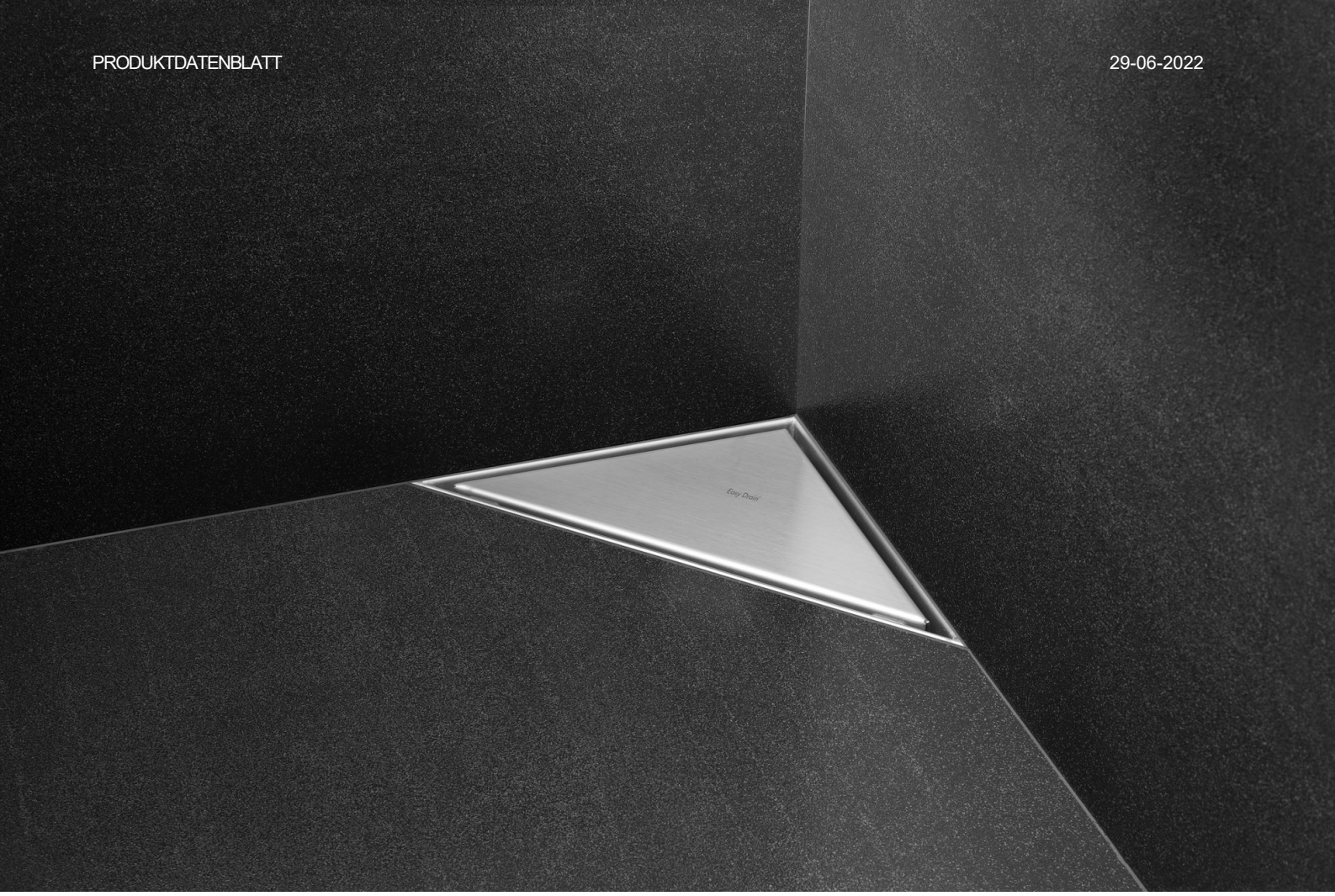

Easy Drain®
by ess

Aqua Plus Delta

Easy Drain Aqua Plus Delta, der Duschablauf mit revolutionärer Multi Technik. Der dreieckige Aqua Delta mit der Abdeckung Zero in Edelstahl gebürstet ist mit dem innovativen Water Protection System ausgestattet. Das werkseitig vormontiertes Dichtvlies, die in der Höhe verstellbaren Abdeckung und Siphongehäuse sind Garant für die Ableitung des kompletten Duschwassers.

VORTEILE

- Abdeckung - Verstellbare Abdeckung
- Ablaufleistung - nach EN 1253
- Siphon - Reinigbarer Siphon
- Anwendung - Neubau und Sanierung

a company of Hansgrohe Group

Hersteller

Easy Sanitary Solutions
Warschauer Straße 1 | 48455 Bad Bentheim | Deutschland
T. +49 (0) 59 24 29 91 568 | F. +49 (0) 59 24 29 91 537
info@esspost.com | www.easydrain.de

Kontakt

Easy Sanitary Solutions
Warschauer Straße 1 | 48455 Bad Bentheim | Deutschland
T. +49 (0) 59 24 29 91 568 | F. +49 (0) 59 24 29 91 537
verkauf@esspost.com | www.easydrain.de

ESS-PRODUKTE SIND PATENTIERTE UND REGISTRIERTE PRODUKTE VON ESS (Druck- und Satzfehler sowie Irrtümer vorbehalten)

ALLGEMEIN

Serie	Aqua Plus
Name	Aqua Plus Delta
Modell	Eckablauf
Abmessung (mm)	240
Produkttyp	Komplett
Anwendung	Neubau, Sanierung
Zertifizierung	EN1253, ETAG-022, DIN 18534

INSTALLATION

Typ Boden	Beton / Sand Zement, Holzaufbau, Duschplatte
Bodenbeläge	Fliesen / Keramik / Mosaik, Glasmosaik, Großformatige dünne Fliesen
Stellfüße	Ausgeschlossen
Montagemöglichkeit	Wand
Anschluss	Anschluss waagerecht (senkrechter optional)
Anschlussmaß (mm)	50
Mindest Bauhöhe (mm) (Rohbauset)	54
Min. Bauhöhe (incl. Rost)	74

ENTWÄSSERUNG

Maximale Ablaufleistung am Eingang (l/min)	N.A.
Maximale Ablaufleistung an der Wand (l/min)	N.A.
Maximale Ablaufleistung (l/min)	30

ROHBAUSET

Vormontiertes dichtvlies	Inbegriffen
Siphongehäuse	Reinigbarer Siphon, Dreh- und verstellbares siphongehäuse
Sperrwasserhöhe (mm)	25-50
Anschluss	Anschluss waagerecht (senkrechter optional)
Material Siphon	ABS

DESIGN

Abdeckung	Edelstahl gebürstet
Abdeckungsvarianten	Zero / Geschlossen
Rostbreite (mm)	N.A.
Abdeckung Fliesenstärke (mm)	N.A.
Verstellbarer Abdeckung	Nein
Typ Rahmen	N.A.
TAF Rahmen Material	N.A.
Design rahmen	N.A.
Frame-Breite (mm)	N.A.
Rollstuhlgeeignet	Ja
Verlängerungsset verfügbar	Nein

a company of Hansgrohe Group

Hersteller

Easy Sanitary Solutions
Warschauer Straße 1 | 48455 Bad Bentheim | Deutschland
T. +49 (0) 59 24 29 91 568 | F. +49 (0) 59 24 29 91 537
info@esspost.com | www.easydrain.de

Kontakt

Easy Sanitary Solutions
Warschauer Straße 1 | 48455 Bad Bentheim | Deutschland
T. +49 (0) 59 24 29 91 568 | F. +49 (0) 59 24 29 91 537
verkauf@esspost.com | www.easydrain.de

ESS-PRODUKTE SIND PATENTIERTE UND REGISTRIERTE PRODUKTE VON ESS (Druck- und Satzfehler sowie Irrtümer vorbehalten)

ARTIKELNUMMER

240 mm	EDMZW-DE-MSI6		

TECHNISCHE ZEICHNUNGEN

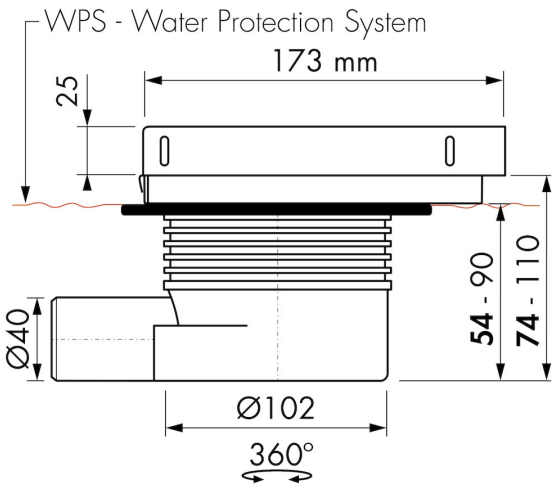

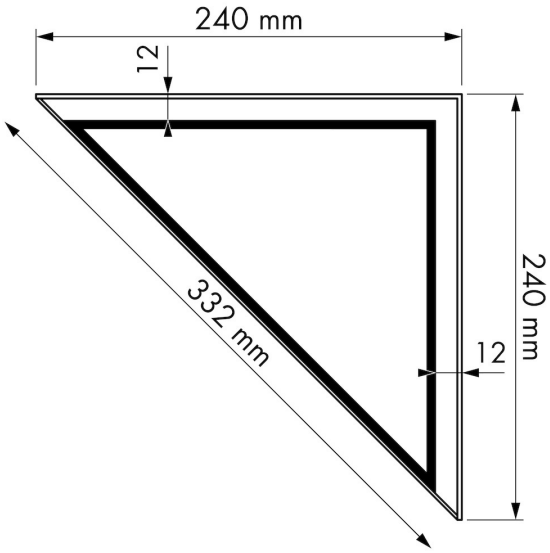

Hersteller
Easy Sanitary Solutions
Warschauer Straße 1 | 48455 Bad Bentheim | Deutschland
T. +49 (0) 59 24 29 91 568 | F. +49 (0) 59 24 29 91 537
info@esspost.com | www.easydrain.de

Kontakt
Easy Sanitary Solutions
Warschauer Straße 1 | 48455 Bad Bentheim | Deutschland
T. +49 (0) 59 24 29 91 568 | F. +49 (0) 59 24 29 91 537
verkauf@esspost.com | www.easydrain.de

ESS-PRODUKTE SIND PATENTIERTE UND REGISTRIERTE PRODUKTE VON ESS (Druck- und Satzfehler sowie Irrtümer vorbehalten)