Container®
by ess

Abfallbehälter & Ablagefach (Creme)

Planen Sie Ihr perfektes Badezimmer mit dem neuen Container T-Roll, der sich beinah unsichtbar ins Ebenbild Ihrer Badezimmerwand einfügt. Diese einzigartige WC-Aufbewahrungs-Möglichkeiten mit befließbarer Tür dient zur bequemen Aufbewahrung ihrer Badutensilien.

VORTEILE

- Abmessung - 595x145 mm
- Einbautiefe - Nur 140 mm
- Einfacher Zugriff - Push-to-open Tür
- Anwendung - Nass- und Trockenbau
- Material - Edelstahl gebürstet
- Lösung - Bietet unsichtbare und platzsparende Lösung
-

a company of Hansgrohe Group

Hersteller

Easy Sanitary Solutions
Warschauer Straße 1 | 48455 Bad Bentheim | Deutschland
T. +49 (0) 59 24 29 91 568 | F. +49 (0) 59 24 29 91 537
info@esspost.com | www.easydrain.de

Kontakt

Easy Sanitary Solutions
Warschauer Straße 1 | 48455 Bad Bentheim | Deutschland
T. +49 (0) 59 24 29 91 568 | F. +49 (0) 59 24 29 91 537
verkauf@esspost.com | www.easydrain.de

ESS-PRODUKTE SIND PATENTIERTE UND REGISTRIERTE PRODUKTE VON ESS (Druck- und Satzfehler sowie Irrtümer vorbehalten)

ALLGEMEIN

Serie	T-ROLL
Name	Abfallbehälter & Ablagefach (Creme)
Modell	Abfallbehälter & ablagefach
Abmessung (mm)	595x145x140

DESIGN

Farbe / finish	Creme / RAL 9001
Material	Edelstahl (304)
Rahmenende	Edelstahl (304)
Tür befliesbar	Ja
Material Halter	N.A.
Farbe Halter	N.A.
Material Pinselgriff	N.A.
Farbe Bürstengriff	N.A.

INSTALLATION

Einbautiefe (mm)	140
Rohbauelement und Abdichtungsset inbegriffen	Ja
Material Rohbauelement	Polystyrol (PS)
Wandtyp	Trockenbau;Nassbau
Flieseneinsatztür (mm)	12
Austauschbares Türscharnier (links und rechts)	Ja

ARTIKELNUMMER

Artikelnummer	TCL-11-C

a company of Hansgrohe Group

Hersteller

Easy Sanitary Solutions
Warschauer Straße 1 | 48455 Bad Bentheim | Deutschland
T. +49 (0) 59 24 29 91 568 | F. +49 (0) 59 24 29 91 537
info@esspost.com | www.easydrain.de

Kontakt

Easy Sanitary Solutions
Warschauer Straße 1 | 48455 Bad Bentheim | Deutschland
T. +49 (0) 59 24 29 91 568 | F. +49 (0) 59 24 29 91 537
verkauf@esspost.com | www.easydrain.de

ESS-PRODUKTE SIND PATENTIERTE UND REGISTRIERTE PRODUKTE VON ESS (Druck- und Satzfehler sowie Irrtümer vorbehalten)

TECHNISCHE ZEICHNUNGEN

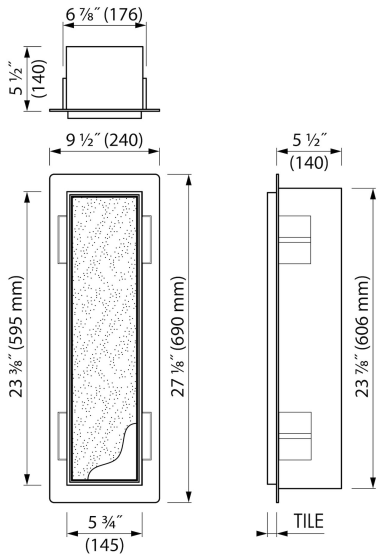

Hersteller

Easy Sanitary Solutions
Warschauer Straße 1 | 48455 Bad Bentheim | Deutschland
T. +49 (0) 59 24 29 91 568 | F. +49 (0) 59 24 29 91 537
info@esspost.com | www.easydrain.de

Kontakt

Easy Sanitary Solutions
Warschauer Straße 1 | 48455 Bad Bentheim | Deutschland
T. +49 (0) 59 24 29 91 568 | F. +49 (0) 59 24 29 91 537
verkauf@esspost.com | www.easydrain.de

ESS-PRODUKTE SIND PATENTIERTE UND REGISTRIERTE PRODUKTE VON ESS (Druck- und Satzfehler sowie Irrtümer vorbehalten)